Kompakteinheit KE1.2...R... mit 1 Schlitten und Kugelgewindetrieb

KE Grösse	KGT d x p [mm]	Axiale Tragzahl C_0 [N]	Axiale Tragzahl C_{dyn} [N]	Positionier-genauigkeit [µm/mm]	Wiederhol-genauigkeit [mm]	Beschleuni-gung a_{max} [m/s²]	Axialspiel Typ	Axialspiel [mm]	Leerlauf-drehmoment [Nm]
KE1...R...	12 x 5	3333	3099	52/300	< 0.03 1)	10.0	R	< 0.02	0.020
					< 0.01 1)		V	—	0.090
	12 x 10	3333	3099	52/300	< 0.03 1)	10.0	R	< 0.02	0.045
					< 0.01 1)		V	—	0.180

d x p = Spindeldurchmesser x Gewindesteigung
1) ohne Berücksichtigung des Umkehrspiels
2) optional auch mit 23 µm / 300 mm erhältlich
V = vorgespannt

KE...R... Typ	Verfahrge-schwindigkeit Führung v_{max} [m/s]	Verfahrge-schwindigkeit Antrieb v_{max} [m/s]	Flächenträgheits-momente I_Y [cm⁴]	Flächenträgheits-momente I_Z [cm⁴]	Hub max. [mm]	Abdeck-band	Vorschub- und Reibkraft F_V [N]	Bewegte Masse m_b [kg]
KE1.2...R...	3.0	2)	11.5	95.0	1315	ohne	8.00	0.370
						mit	12.00	

2) bei Spindelantrieb abhängig vom Drehzahlkennwert bzw. der Spindellänge und der entsprechenden kritischen Drehzahl

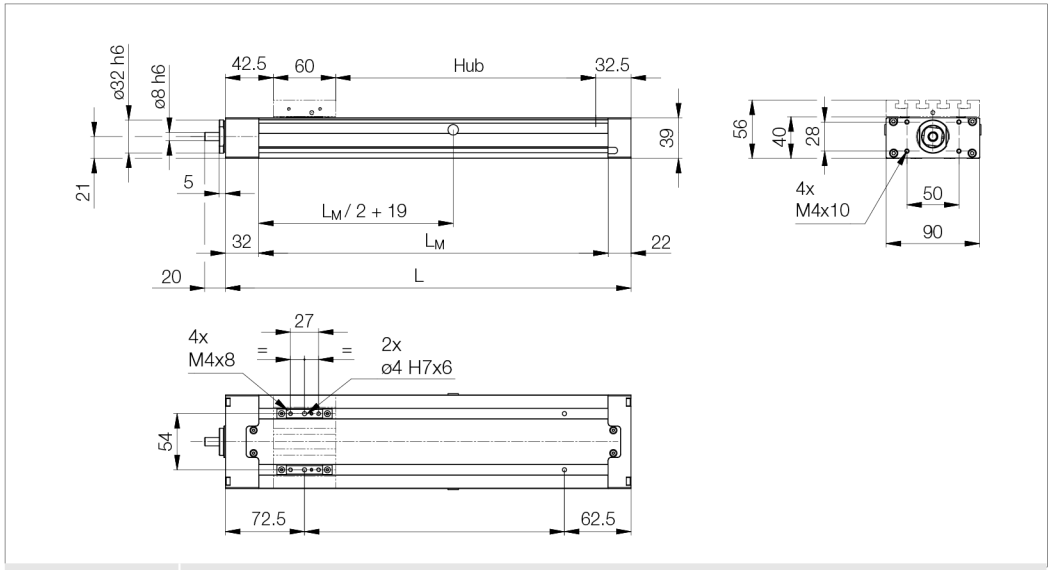

Nenngrösse Bezeichnung	Abmessungen L [mm]	L_M [mm]	Spindellänge [mm]	Länge Abdeckband [mm]	Gewicht [kg]
KE1.2...R...	Hub + 135	L – 54	L + 12	2 x Hub + 220	1.77 kg + 0.410 kg/100 mm Hub

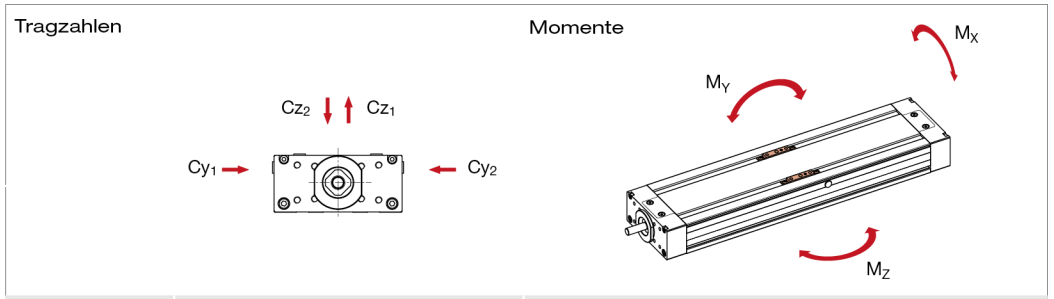

Kompakteinheit Typ	Maximal zulässige Kräfte [kN] statisch $C_{y0\,1,2}$	statisch $C_{z0\,1,2}$	dynamisch $C_{y1,2}$	dynamisch $C_{z1,2}$	Maximal zulässige Momente [Nm] statisch M_{x0}	statisch M_{y0}	statisch M_{z0}	dynamisch M_x	dynamisch M_y	dynamisch M_z
KE1.2...R...	11.2	11.2	6.5	6.5	275	60	60	158	35	35

Die Festlegung der dynamischen Tragzahlen und Momente basiert auf 50 000 m Hubweg. Müssen Vergleichswerte für 100 000 m Hubweg berechnet werden, sind die Werte für M_x, M_y, M_z und C durch den Faktor 1.26 zu teilen.

Im Hinblick auf die Lebensdauer haben sich Belastungen kleiner 20% der dynamischen Tragzahlen als sinnvoll erwiesen.

CAD-Daten | Anfrage (Tech./Offerte) | Download Datenblatt (PDF) | Download Katalog (PDF)