Dynamikmodul DM3...ZS... XL mit Zahnstangentrieb

DM Grösse	Zahnstangen-trieb Hub/U [mm]	Axiale Belastung F [N]	Positionier-genauigkeit [µ/mm]	Wiederhol-genauigkeit .../1000 mm [mm]	Beschleunigung a_{max} [m/s²]
DM3.ZS...	160.001 (50.93 x π)	..... [1]	37/1000 [2]	± 0.02 [2]	50 [3]

[1] abhängig von Drehzahl und Belastung
[2] ohne Berücksichtigung des Umkehrspiels und der Belastung
[3] maximal möglicher Wert; effektiver Wert anwendungsspezifisch mit unserem technischen Verkauf auszulegen

DM Typ	Verfahrge-schwindigkeit Führung v_{max} [m/min]	Verfahrge-schwindigkeit Antrieb v_{max} [m/min]	Flächenträgheits-momente I_Y [cm⁴]	Flächenträgheits-momente I_Z [cm⁴]	Hub max. [mm]	Vorschub- und Reibkraft F_V [N]	Bewegte Masse/Schlitten (ohne Getriebe) m_b [kg]
DM3.ZS...	360 [6]	[4]	4352	8260	XL: 19150 [5]	60 [7]	16.0

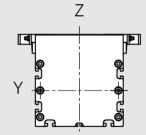

[4] abhängig von Belastung und Getriebeuntersetzung
[5] grössere Hübe auf Anfrage
[6] höhere Geschwindigkeiten auf Anfrage
[7] ohne Leerlaufmoment Getriebe, dieses ist abhängig von dessen Untersetzung

– 1 Schlitten mit Getriebe links (Bestellcode Schlitten = A) oder mit Getriebe rechts (Bestellcode Schlitten = B)

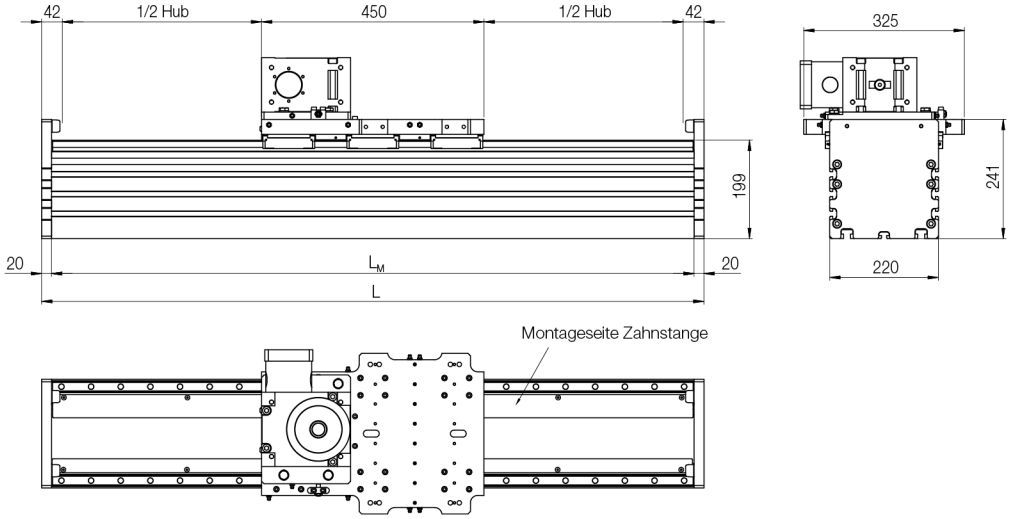

Nenngrösse Bezeichnung	Abmessungen L [mm]	L_M [mm]	Gewicht (exkl. Getriebe) [kg]
DM3.ZS...A/B...	Hub + 534	L – 40	55.6 kg + 5.0 kg/100 mm Hub

Tragzahlen

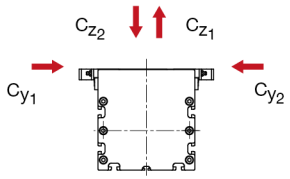

Momente

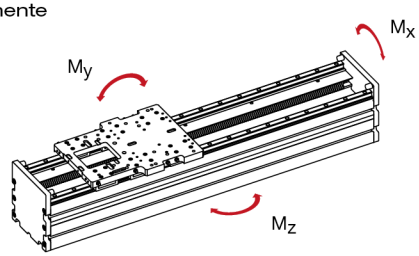

Dynamikmodul Typ	Maximal zulässige Kräfte [kN] statisch $C_{y_{0\,1,2}}$	statisch $C_{z_{0\,1,2}}$	dynamisch $C_{y_{1,2\,50}}$	dynamisch $C_{z_{1,2\,50}}$	Maximal zulässige Momente [Nm] statisch M_{x_0}	statisch M_{y_0}	statisch M_{z_0}	dynamisch $M_{x_{50}}$	dynamisch $M_{y_{50}}$	dynamisch $M_{z_{50}}$
DM3.ZS...	311.5	311.5	208.8	208.8	29600	35950	35950	19840	24470	24470

XL Bitte kontaktieren Sie LINE TECH für Consulting & Engineering →

Anfrage (Tech./Offerte)

Download Datenblatt (PDF)

Download Katalog (PDF)